CONTAINER DU 1100 / 3300 LITRI

Container DU
1100 litri
Tip 1162

- Containerele sunt destinate sistemului avansat de colectare deseuri, de catre un lucrator al vehicolului colector
- Constructie foarte solida, ranforsata cu cadru de circumferinta, echipat cu suporti pentru manevrarea usoara de catre utilizator
- De obicei, livrat cu capac de plastic, combinatii de culori disponibile
- La cererea clientului, containerul poate fi echipat cu deschidere a capacului cu piciorul, poate fi livrat stationar, fara roti, optiunea de deseuri biodegradabile fiind de asemenea disponibila

Ridicare capac resturi alimentare

Container DU
3300 litri
Tip DU3.3
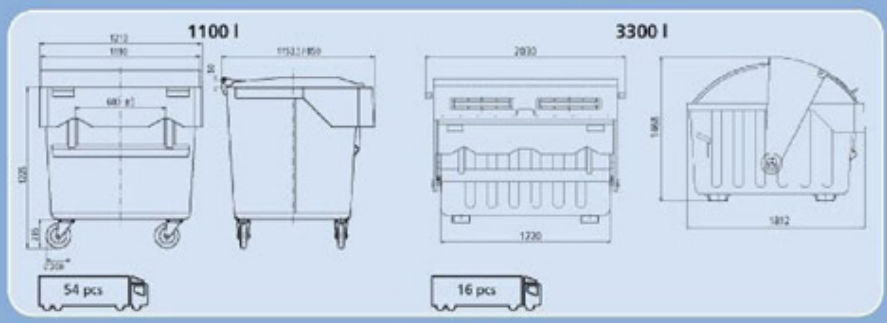
Suprafata
Galvanizare la cald conform EN ISO 1461
Grosimea tablei
Vas de 1,5 mm
Inchidere capac
Conform comenzii
Roti
4 roti pivotante, Ø 200 mm, capacitate de incarcare a rotii de 205 kg, 2 roti echipate cu frana
Metoda de incarcare
Individual
Capacitate de incarcare
440 / 825 kg
Greutate
123 / 363 kg